Pratik

PESSOTTO



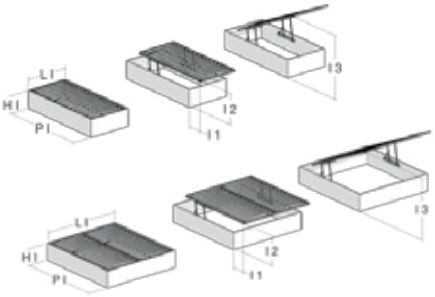

Pratik je edinstven patentiran sistem, kateri omogoča z enim mehanizmom v enem koraku, horizontalno in polno odpiranje ležišča.

Številka artikla

*Glej tabelo



Pomembno

Set vsebuje mehanizem za dvig in spust postelje ter okvir z letvicami.

Možnost nakupa ročni ali elektro dvig postelje.

Dimenzije

Številka artikla	Š (mm)	V (mm)
PE900PR	900	2000
PE1200PR	1200	2000
PE1400PR	1400	2000
PE1600PR	1600	2000
PE1800PR	1800	2000

*Možna je tudi dimenzija po naročilu kupca.

Dimenzije mehanizma

Številka artikla	
PELIFT-UP/900	300-500N (Vertikalno) 900x200mm
PELIFT-UP/1200	400-600N (Vertikalno) 1200x200mm
PELIFT-UP/1400	400-800N (Vertikalno) 1400x200mm
PELIFT-UP/1600	500-1000N (Vertikalno) 1600x200mm
PELIFT-UP/1800	700-1250N (Vertikalno) 1800x200mm

Dimenzije

Single vertical

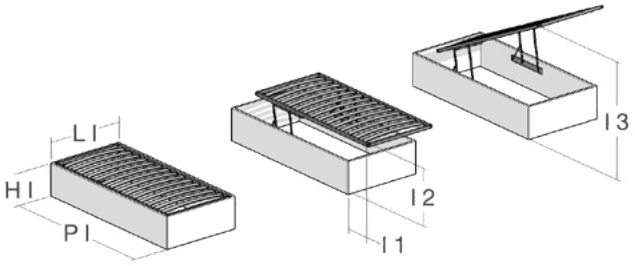

	900×2000	1200×2000
HI (Notranja višina)	280	280
PI (Notranja globina)	204-205	204-205
LI (Notranja širina)	93	123
Kg (teža vzmetnice)	9-23	12-28
I1 (previs v odprtem stanju)	255	255
I2 (višina v odprtem vodoravnem stanju)	700	700
I3 (višina v odprtem stanju)	1490	1490
Teža okvirja	13kg	17,8kg
Mehanizem	300-500N	400-600N

Double vertical

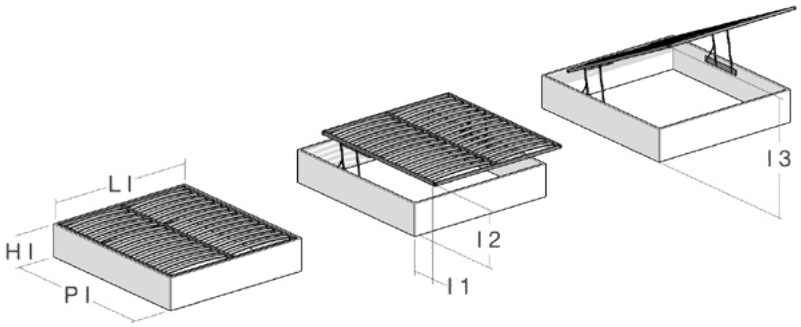

	1400×1900	1600×2000	1800×2000
HI (Notranja višina)	280 min	280 min	280 min
PI (Notranja globina)	204-205	204-205	204-205
LI (Notranja širina)	143	163	183
Kg (teža vzmetnice)	15-33	18-38	32-53
I1 (previs v odprtem stanju)	255	255	255
I2 (višina v odprtem vodoravnem stanju)	700	700	700
I3 (višina v odprtem stanju)	1490	1490	1490
Teža okvirja	22,5kg	23,8kg	24,5kg
Mehanizem	400-800N	500-1000N	600-1350N