M3500

Composta da un profilo in materiale plastico coestruso con guarnizioni opaline a semiscomparsa, da fissare al piano e da un profilo di finitura in alluminio liscio .
Elevata resistenza al calore e all'umidità.

It is composed by a co-extruded profile, with opaline half-hidden gaskets, to be fixed to the top, and a smooth aluminum profile.
High resistance to heat and damp.

M A V

bioshield
SCILM
ANTI-BACTERIAL
PROGRAM

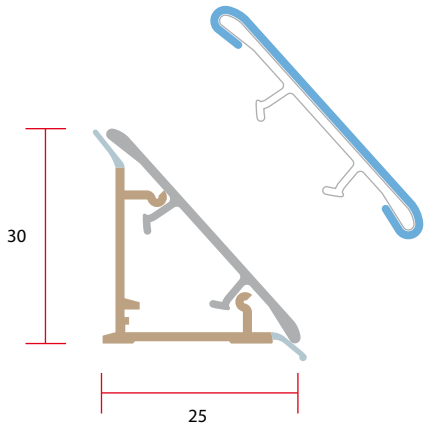

CODE	UNIT	DIMENSION		MIN ORDER QTY	PCS/BOX	BOX SIZES	WEIGHT	VOLUME
		B X H	L	ML	NR	L X B X H	KG	M³
M3500xxx01	ML	25x30	4000	100	25	BOX06 4040x80x205	33,00	0,066